表面実装用角度フリー導通ピン

D.PAT

FAL-0.6

RoHS対応

●プリント基板を自由な角度で導通させる為のオスピンです。
●相手側ソケット FAC-0.6 が適合します。
●材質…リン青銅
●処理…ニッケル下地金メッキ
■仕様（FAC-0.6 を連結させた場合）
定格電流……10A
接触抵抗……20m Ω以下
挿抜耐久性……100 回
使用温度範囲…－ 40 ～＋ 125℃

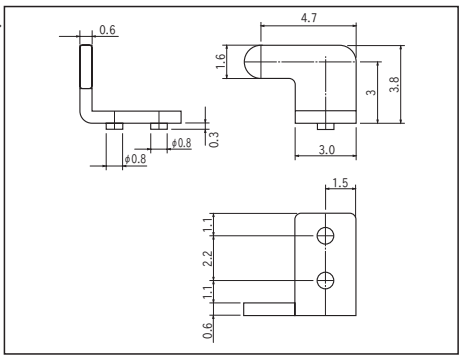

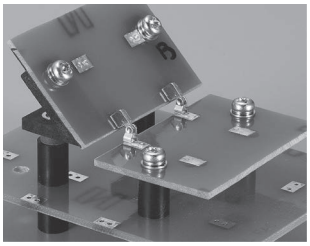

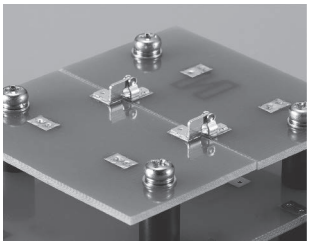

■品　番

品番	梱包状態
FAL-0.6	バラ（1 パック 100 本入）
FAL-0.6-T	リール（1 リール 250 本入）

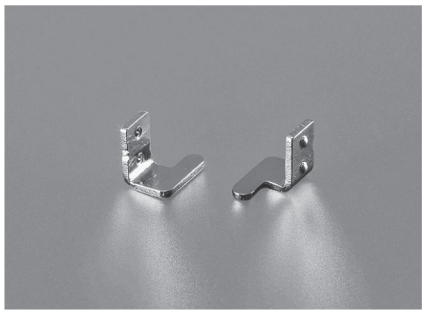

■推奨ランド

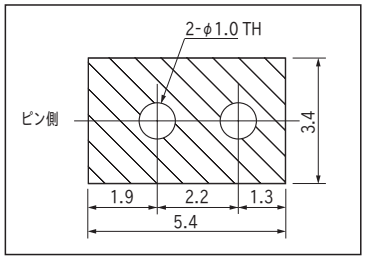

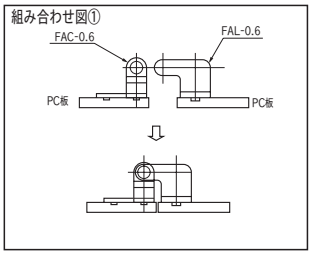

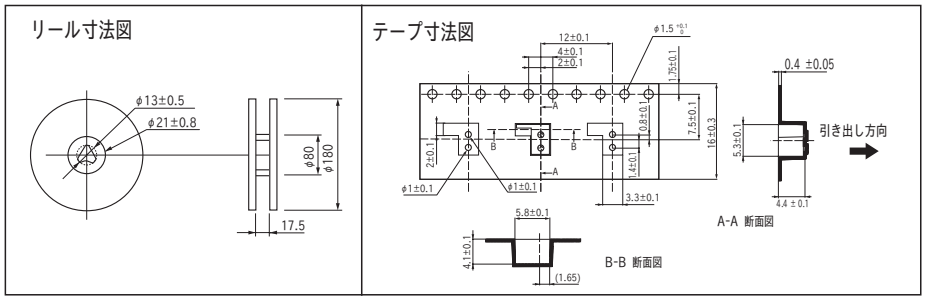

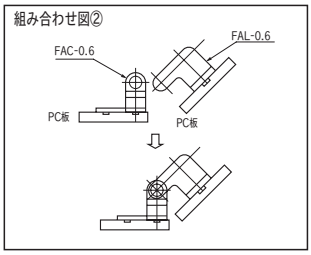

表面実装用角度フリー導通ソケット

D.PAT

FAC-0.6

RoHS対応

●上記の FAL-0.6 と組み合わせることによりプリント基板を自由な角度で導通させることができます。
●材質……リン青銅
●処理……ニッケル下地金メッキ

■推奨ランド

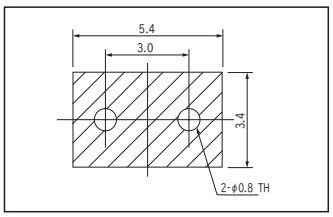

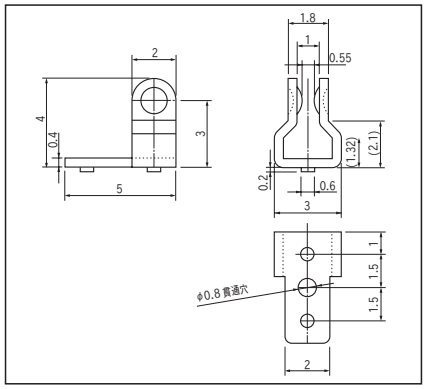

■品　番

品番	梱包状態
FAC-0.6	バラ（1 パック 100 本入）
FAC-0.6-T	リール（1 リール 250 本入）

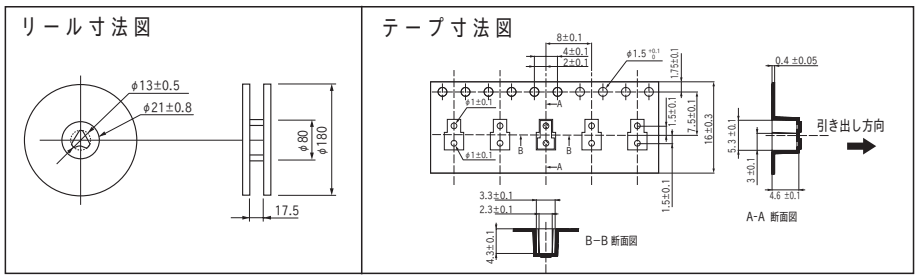

※本製品は導通を目的とし、基板同士を固定できるものではありません。