表面実装用二段重ねソケット

OBS シリーズ （1 パック 10 本入）

RoHS対応

● OAS シリーズと組合わせる事によってプリント板を二段重ねにして抜き差しする事ができます。
●位置決めソケットも面実装ソケットと同じように電気的に使用できます。
●ピッチは、1.27mm、2.54mm の 2 種類。
●材質　樹脂部……PPS 黒色（UL94V-0）
　　ソケット部…ボディ……黄銅
　　コンタクト…ベリリウム銅
●処理　ボディ……ニッケル下地スズメッキ
　　コンタクト…ニッケル下地金メッキ
●定格電流……1A
●絶縁抵抗……500M Ω以上
●絶縁耐圧……500V AC,DC1 分間（OBS-1-5）
　　1000V AC,DC1 分間（OBS-3-5）
●接触抵抗……10m Ω以下
●挿抜耐久性……100 回
●挿抜力……30g 以上 (1 ピン当り)
●適合オスピン径…φ 0.4 ～φ 0.5
●使用温度範囲…－ 40 ～＋ 125℃

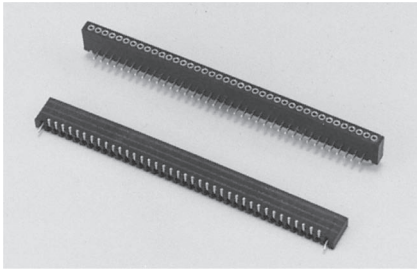

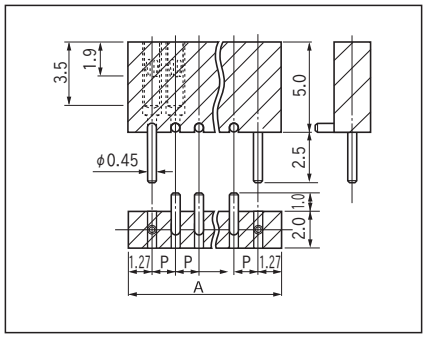

■品　番

品番	P	A	最大連結数
OBS-1-5	1.27	52.07	40
OBS-3-5	2.54	50.8	20

■推奨ランド

●OBS-1-5

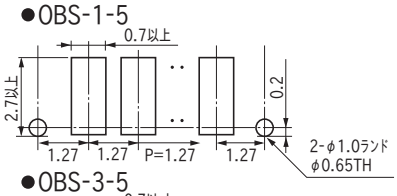

●OBS-3-5

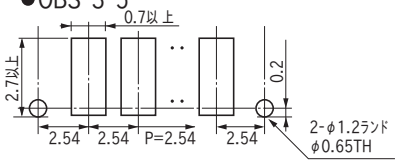

■使用例

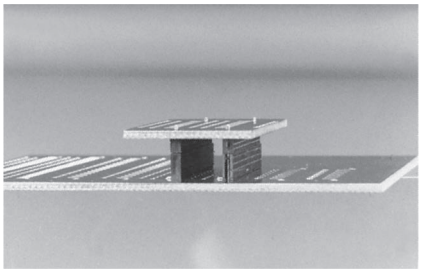

OAS と OBS を組合わせた時

■御注文方法

OBS-1-5-10P

御希望の極数を入れてください。
（位置決めソケットを含んだ極数を入れて下さい。）
（面実装用ソケットは 8 P、2 Pが位置決めソケットになります。）

■実装時の御注意

長い連結数で御使用され、リフロー時樹脂部にソリが発生した場合、数カ所に接着剤をつけて下さい。