HH-3 用オスピン

品番　**HJ-3, HJ-31**　（1 パック 10 本入）　RoHS対応

- 表面実装用電源コネクター（HH-3 シリーズ）に使用するオスピンです。
- HJ-3 はロック金具（HH-3-R）を使用する時に御利用下さい。
- HJ-31 はロック金具を使用しない時に御利用下さい。
- 電線は半田付にて取付けて下さい。
- 樹脂の色は、黒、赤、黄、緑、青、白の 6 色あります。
- 材質……ピン部……黄銅
  樹脂部……アセタールコポリマー（UL94HB）
- 処理……ニッケル下地金メッキ
- 定格電流……5A
- 取付可能電線径……AWG20 より細い物

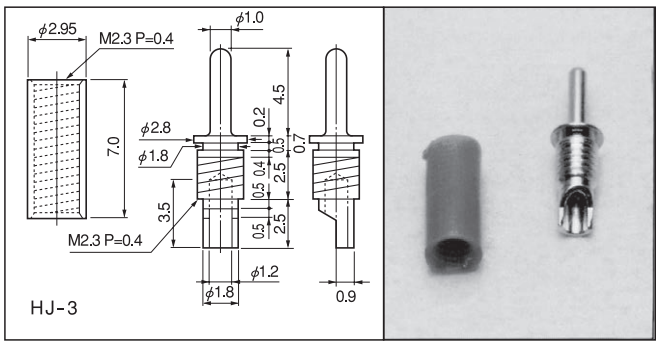

HJ-3

■御注文方法

HJ-3　赤

色を指定下さい。
（黒、赤、黄、緑、青、白）

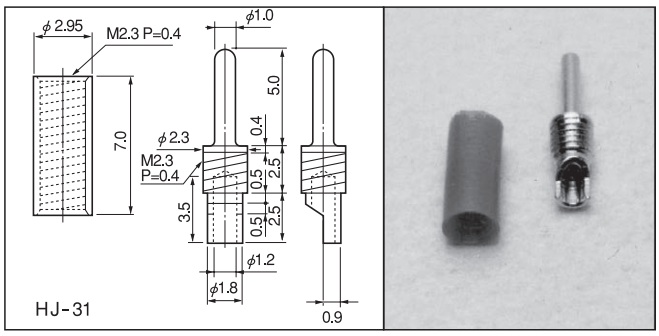

HJ-31

HH-3 用ロック金具

品番　**HH-3-R**　（1 パック 100 本入）　RoHS対応

- 本製品は表面実装用電源コネクター（HH-3 シリーズ）に取付けたオスピン（HJ-3）を抜けないようにする為の金具です。
- 振動のある部分や、信頼性を高める為に抜けないようにする場合に御使用下さい。
- 材質……ベリリウム銅
- 処理……ニッケルメッキ

■品　番……HH-3-R

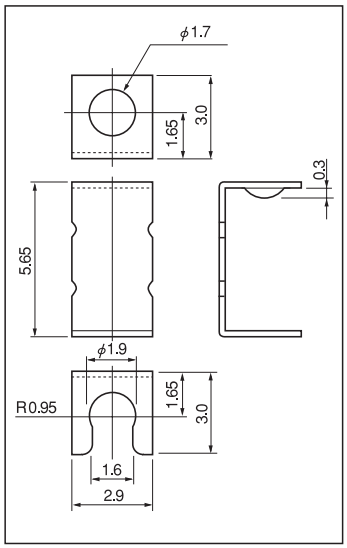

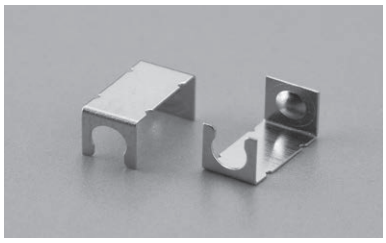
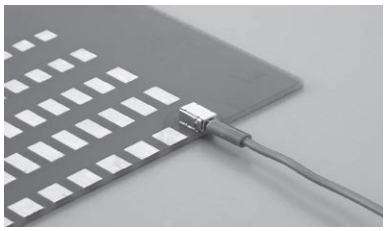
■使用例