表面実装用電源端子（M3 用）

PVT-3-A

RoHS対応

●プリント基板へ電源を供給する時に御利用ください。
●電線の先に圧着端子（M3 用）を取り付けて M3 のネジで締め付けて下さい。
●表面実装用電源端子（PV-3) よりも大きな電流を流すことができます。
●表面実装用電源端子（PV-3) よりも引っ張りやねじれに強いタイプになります。
●材質……銅
●処理……ニッケル下地スズメッキ
●定格電流……40A

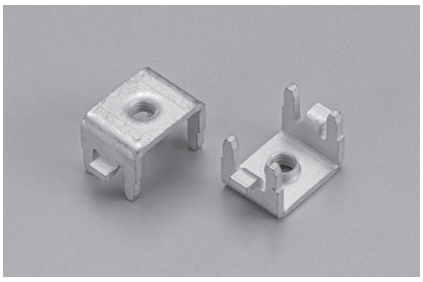

■品　番

品　番	梱　包　状　態
PVT-3 -A	バラ（1パック 100 本入）
PVT-3-A-T	リール（1リール 600 本入り）

● テーピングタイプは吸着用シールが貼ってあります。
リフロー後取りはずして下さい。
（バラ品には吸着用シールはありません。）

■寸法図

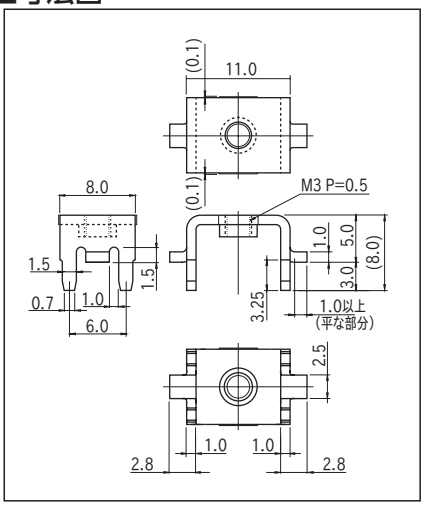

■使用例

■推奨ランド

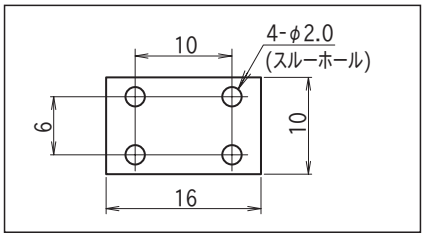

■推奨メタルマスク厚

150 μm ～ 200 μm

■締付トルク

6kgf-cm（58.8N-cm）以下
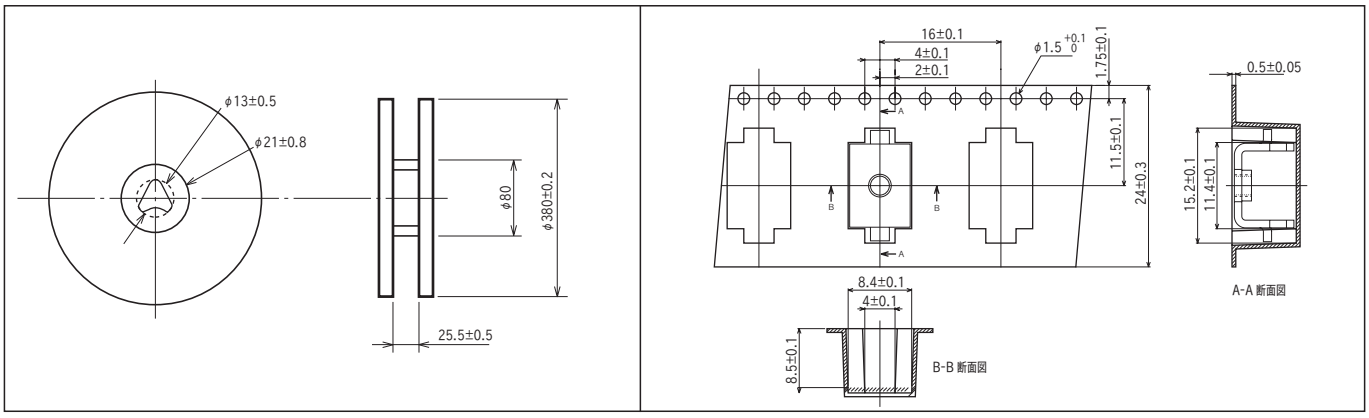
■リール寸法図